## Ա-Բ ՑԱՆԿԱՊԱՏԻ ՀԱՏՎԱԾ

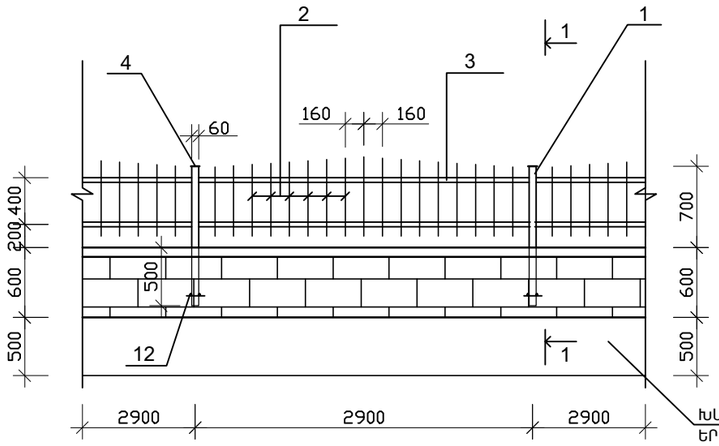


## ԿՏՐՎԱԾՔ 1 - 1

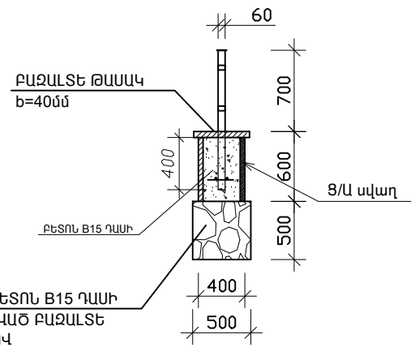


## Ս-1

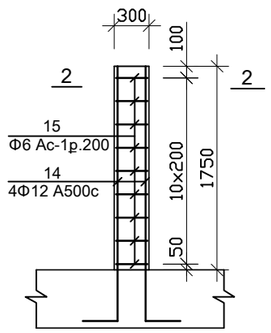


## 2-2

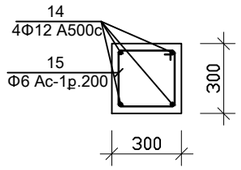


| | ԷՍՔԻԶ |
|---|---|
| 14. | |
| 15. | |

## Դ-1 ԴՌ-1

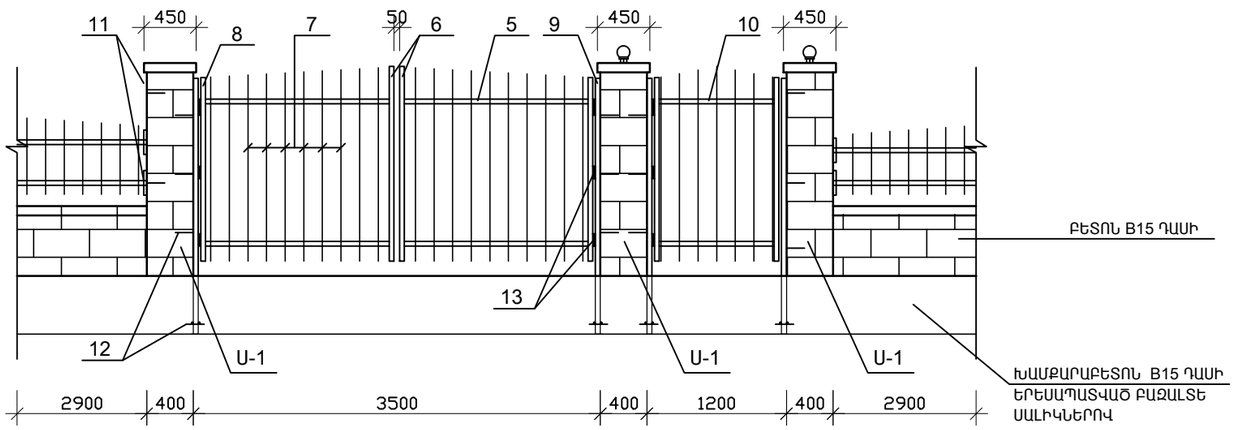


ԽԱՄՔԱՐԱԲԵՏՈՆ B10 - 14.5մ$^3$
ԲԵՏՈՆԵ ՊԱՏ B15 ԴԱՍԻ ԲԵՏՈՆԻՑ - 10.5մ$^3$
ԵՐԵՍԱՊԱՏՈՒՄ ԲԱԶԱԼՏԵ ՍԱԼԻԿՆԵՐԻՑ d=30մմ - 56.0մ$^2$
ԲԱԶԱԼՏԵ ԹԱՍԱԿ d=40մմ, b=450մմ - 49.8մ

| Հ | ԱՆՎԱՆՈՒՄԸ | | ՔԱՆ. | ՔԱՇ. | ԾԱՆՈԹ. |
|---|---|---|---|---|---|
| | ՄԵՏԱՂԱԿԱՆ ՑԱՆԿԱՊԱՏ 1 | | 1 | կգ. | |
| 1 | ☐ 60x60x3.5 | L=1200 | 12 | 7.2 | 86.4 |
| 2 | ☐ 20x20x2.0 | ∑L=180մ | - | 204.0 | |
| 3 | ☐ 60x40x3.0 | ∑L=99.0մ | - | 416.0 | |
| 4 | — 60x4 | L=60 | 12 | 0.12 | 1.5 |
| 11 | ☐ 60x40x3.0 | L=200 | 16 | 0.8 | 12.8 |
| 12 | Φ12A500C | L=250 | 48 | 0.232 | 11.0 |
| | ԴԱՐՊԱՍ Դ-1 | | 2 | | |
| 5 | ☐ 60x40x3.0 | L=1560 | 4 | 6.5 | 26.0 |
| 6 | ☐ 60x60x3.5 | L=1670 | 2 | 10.05 | 20.1 |
| 7 | ☐ 20x20x2.0 | ∑L=32.5մ | - | 37.0 | |
| 8 | ☐ 60x60x3.5 | L=1580 | 2 | 9.48 | 19.0 |
| 9 | ☐ 100x100x4 | L=2200 | 2 | 26.4 | 52.8 |
| 12 | Φ12A500C | L=250 | 14 | 0.222 | 3.11 |
| 13 | ԾԽՆԻ Φ42 | | 6 | | |
| | ԴՌՆԱԿ ԴՌ-1 | | 1 | | |
| 7 | ☐ 20x20x2.0 | ∑L=11.4մ | - | 13.0 | |
| 8 | ☐ 60x60x3.5 | L=1580 | 2 | 9.5 | 19.0 |
| 9 | ☐ 100x100x4 | L=2200 | 2 | 26.4 | 52.8 |
| 10 | ☐ 60x40x3.0 | L=990 | 2 | 4.0 | 8.0 |
| 12 | Φ12A500C | L=250 | 14 | 0.222 | 3.11 |
| 13 | ԾԽՆԻ Φ42 | | 3 | | |
| | Ս-1 | | 8 | | |
| 14 | Φ12A500C | L=2500 | 4 | 2.25 | 9.0 |
| 15 | Φ6 Ac-1 | L=1200 | 9 | 0.3 | 2.7 |
| | ԲԵՏՈՆ B20 | | | 0.16մ$^3$ | |

| | | | | | |
|---|---|---|---|---|---|
| ՏՆՕՐԵՆ | Մ.ՀՈՒՄՆՅԱՆ | | <<TTV-01>> ԱԶԱՏԱՄՈՒՏ ԳՅՈՒՂԻ ՄԱՆԿԱՊԱՐՏԵԶԻ ՄԵԿ ՄԱՄՆԱՇԵՆՔԻ ՎԵՐԱԿԱՌՈՒՑՈՒՄ | | |
| ՆԳՃ | Ն.ՍՏԵՓԱՆՅԱՆ | | | | |
| ՆԱԽԱԳԾԵՑ | Ն. ՆՇԱՆՅԱՆ | | ՃԱՐՏԱՐԱՊԵՏԱՇԻՆԱՐԱՐԱԿԱՆ ՄԱՍ | ՓՈՒԼ | ԹԵՐԹ ԹԵՐԹԵՐ |
| ՍՏՈՒԳԵՑ | Ն.ՍՏԵՓԱՆՅԱՆ | | | ԱՆ | ՃՇ-7 69 |
| | | | ԴՌՆԱԿ Դ-1: ԿՏՐՎԱԾՔ 1-1: ՄԱՄՆԱԳԻՐ: | «ՄԱՌԱ ԵՎ ԴՈՒՍՏԵՐ» ՍՊԸ | |